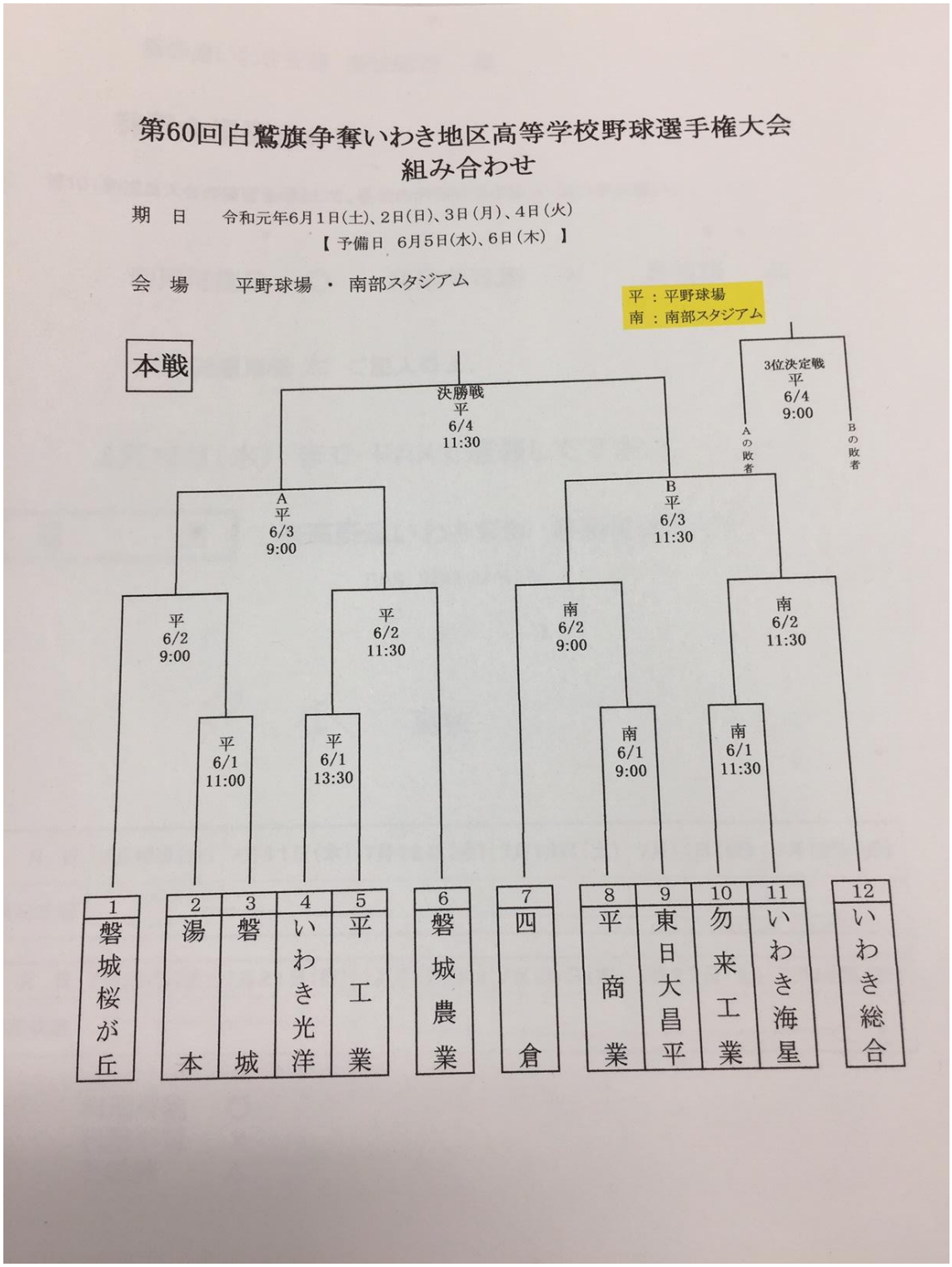【第60回白鷺旗争奪いわき地区高等学校野球選手権大会（いわき選手権大会・民報杯）組合せ】
夏の大会の前哨戦です！応援よろしくお願いします！！